3 Ausführungen
3000–6000 W

Industrie-Infrarotstrahler IR

Für große Gebäude mit hohen Decken

Einsatzbereich
IR-Wärmestrahler sind für das Voll- oder Zusatzheizen von Räumen mit großem Volumen und hohen Decken geeignet. Diese Strahler können auch im Freien eingesetzt werden, z. B. auf Sporttribünen oder Laderampen, um diese trocken und frostfrei zu halten.

Komfort
Wärme am Aufenthaltsort ab und es können verschiedene Komfortzonen durch Punkt- und Flächenheizen eingerichtet werden. Da das System über keine beweglichen Teile verfügt, ist es äußerst leise und verursacht keine Luftbewegungen. So wird ein hygienisches Raumklima erreicht, da die Verteilung von Staub, Bakterien und Gerüchen reduziert wird.

Betrieb und Wirtschaftlichkeit
Wärmestrahler sind leicht und flexibel zu installieren und erfordern nur sehr geringe Wartung. Sie geben sofort Wärme ab, ein Vorheizen ist nicht notwendig. Wärmestrahler ermöglichen Einsparungen von bis zu 25 % im Vergleich zu Konvektoren, besonders in Gebäuden mit hohen Decken, die nicht permanent genutzt werden.

Konstruktion
IR hat ein robustes Industrie-Design.

Produkteigenschaften
- Reflektoren aus glänzendem, eloxiertem Aluminium für eine optimale Wärmeverteilung.
- Mit den Montagekonsolen können fünf verschiedene Neigungen eingestellt werden.
- Eine Anschlussleiste ermöglicht die Reihenmontage mehrerer Heizstrahler oder den Anschluss eines Reglers.
- Ein Schutzgitter ist als Zubehör erhältlich.
- Rostfreies Gehäuse aus grauen, aluzinkbeschichtete Stahlpanelen.

Montagehöhe

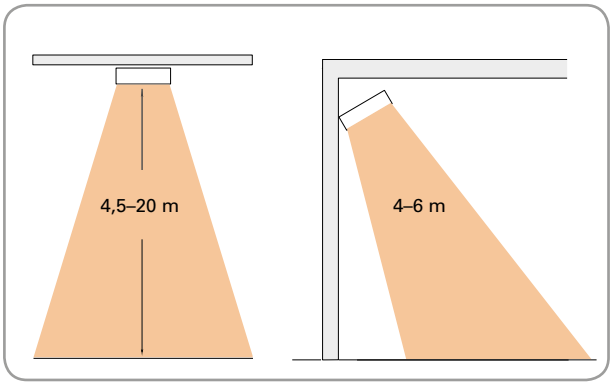

Alle Änderungen vorbehalten!

2016-06-07

Dieser Vorort-Bahnhof von Stockholm wird mit IR-Wärmestrahlern beheizt. Ein Regler mit Zeitschalter erlaubt wartenden Fahrgästen die Temperatur zu erhöhen, wenn es besonders kalt ist.

Der IR-Wärmestrahler kann in unterschiedlichen Winkeln montiert werden, um die Wärme dorthin zu richten, wo sie benötigt wird. Außenheizungen sollten unter dem Dach platziert werden.

Mit IR-Wärmestrahlern kann die Temperatur in unterschiedlichen Raumbereichen perfekt angepasst werden. Punktuelles Heizen erhöht den Komfort und verringert die Heizkosten.

Große Hallen in unterschiedliche Wärmezonen zu unterteilen, ist eine sehr energiesparende Methode, besonders wenn bestimmte Bereiche nur gelegentlich genutzt werden. Das als Zubehör lieferbare Schutzgitter IRG schützt den Wärmestrahler zum Beispiel in Sport-Centern.

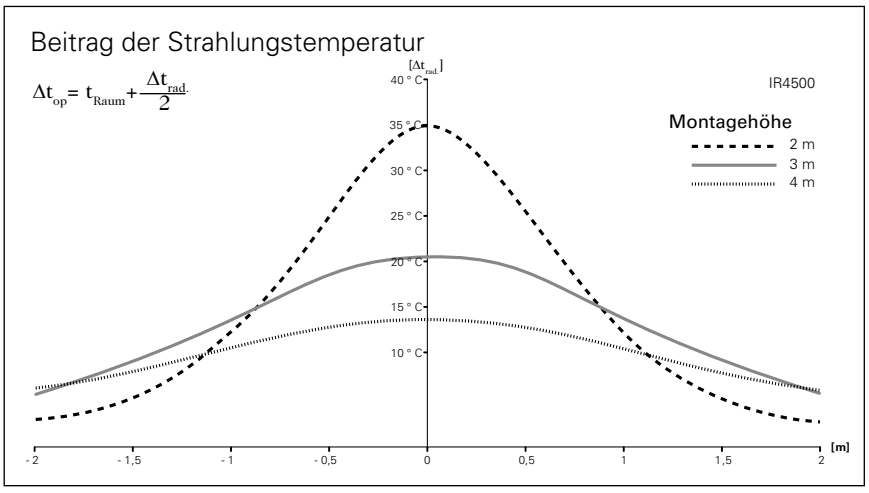

Technische Daten

Industrie-Infrarotstrahler IR (IP44)

Typ	Leistungsstufen [kW]	Spannung [V]	Stromstärke [A]	Max. Oberflächen-temperatur [°C]	Abmessungen LxHxW [mm]	Gewicht [kg]
IR3000	1/2/3	400V3N~*	4,3	700	1125x83x358	9,0
IR4500	1,5/3/4,5	400V3N~*	6,5	700	1500x83x358	11,1
IR6000	2/4/6	400V3N~*	8,7	700	1875x83x358	13,2

*) Kann auch an 400 V3~ angeschlossen werden, dann aber ohne Leistungsstufen. Mit Nulleiter kann jeweils ein Element angeschlossen werden.

Schutzart: IP44.
CE-konform.

Abmessungen

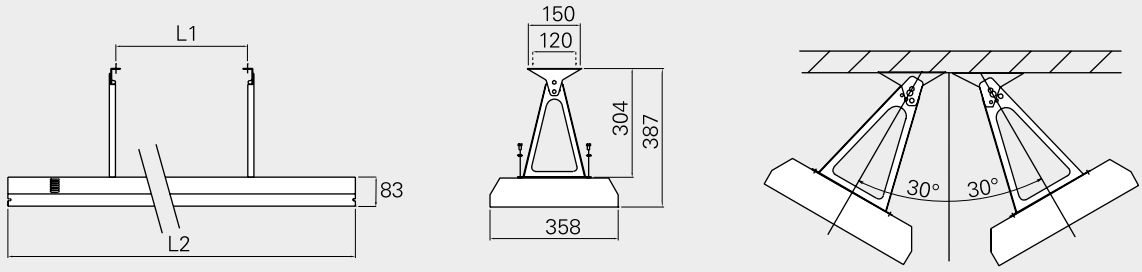

	L1 [mm]	L2 [mm]
IR3000	600	1125
IR4500	900	1500
IR6000	1200	1875

Positionierung, Montage und Installation

Aufstellung
Beim punktuellen Heizen ist der IR-Strahler so zu positionieren, dass die Wärme die Personen von vorn und von hinten erreicht. Der Abstand zum Kopf sollte nicht weniger als 2 m betragen. Weitere Informationen finden Sie im Technischen Handbuch.

Montage
Der Infrarot-Industriestrahler IR wird horizontal mit Montagehalterungen befestigt, die direkt an der Decke oder Wand installiert werden können. Die Halterung ermöglicht, den Abstrahlwinkel um bis zu 30 Grad in jeder Richtung zu variieren. Die Strahler können ebenfalls an Seilen abgehängt werden (Minimum Ø 3 mm). Ein Schutzgitter ist als Zubehör erhältlich.

Installation
Der Infrarot-Industriestrahler IR ist für eine feste Installation vorgesehen. Im Anschlusskasten befinden sich Doppelanschlusssockel, mit denen sich Anschlüsse zwischen weiteren Strahlern vornehmen lassen.

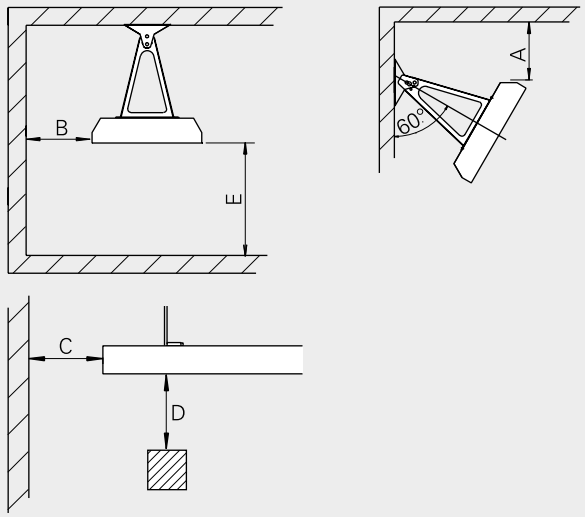

		Mindestabstand [mm]
Decke	A	400
Wand, lange Geräteseite	B	400
Wand, kurze Geräteseite	C	400
Brennbares Material	D	700
Boden	E	2300

Mindestabstand

Regelungsoptionen

Regelung über Thermostat, Schütz und Schalter (und Schaltuhr)

Die Wahl des Thermostats hängt vom Aufgabenbereich und den Umgebungsbedingungen ab.

Der Anschluss erfolgt über eine Dreistufenschaltung, die ein manuelles Anschließen der Geräte 1 + 1 + 1 ermöglicht.

Die Schaltuhr kann auf die gewünschte Zeit eingestellt werden.

- T10S, elektrischer Thermostat mit verdecktem Knopf
- TK10S, elektrischer Thermostat mit sichtbarem Knopf
- KRT1900, Raum-Kapillarrohrthermostat, IP55
- S123, manueller Schalter für Leistungsstufen 1-2-3
- CBT, Schaltuhr

Weitere Informationen finden Sie im Abschnitt "Regler".

Zubehör

IRG, Schutzgitter

Wird für den Schutz des Strahlers, z. B. in Sportzentren, verwendet. Lieferbar in drei Größen, passend für jedes IR-Modell.

Regler und Zubehör

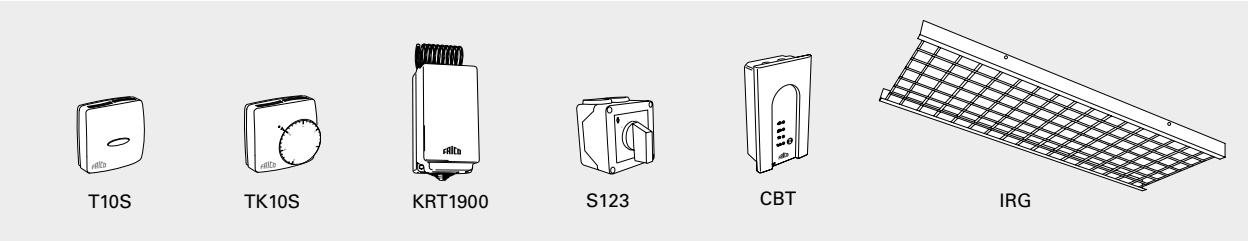

Typ	Beschreibung	HxBxT [mm]
T10S	Elektrischer Thermostat mit verdecktem Knopf, IP30	80x80x31
TK10S	Elektrischer Thermostat mit sichtbarem Knopf, IP30	80x80x31
KRT1900	Raum-Kapillarrohrthermostat, IP55	165x57x60
S123	Manueller Schalter für Leistungsstufen 1-2-3, IP44	72x64x46
CBT	Schaltuhr, IP44	155x87x43
IRG3000	Schutzgitter IR3000	869x362x40
IRG4500	Schutzgitter IR4500	1235x362x40
IRG6000	Schutzgitter IR6000	1615x362x40

Wärmeleistung IR

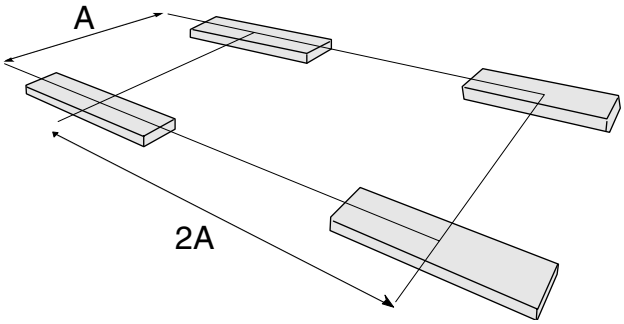

Wärmeleistung direkt unter dem Gerät IR 4,5 - 6 kW

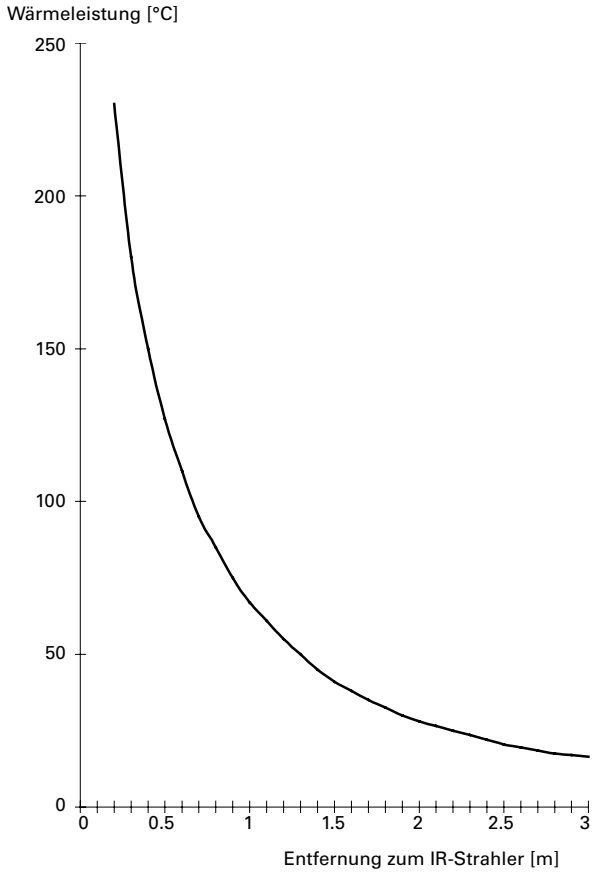

Zusätzliche Strahlungswärme IR 4,5 kW

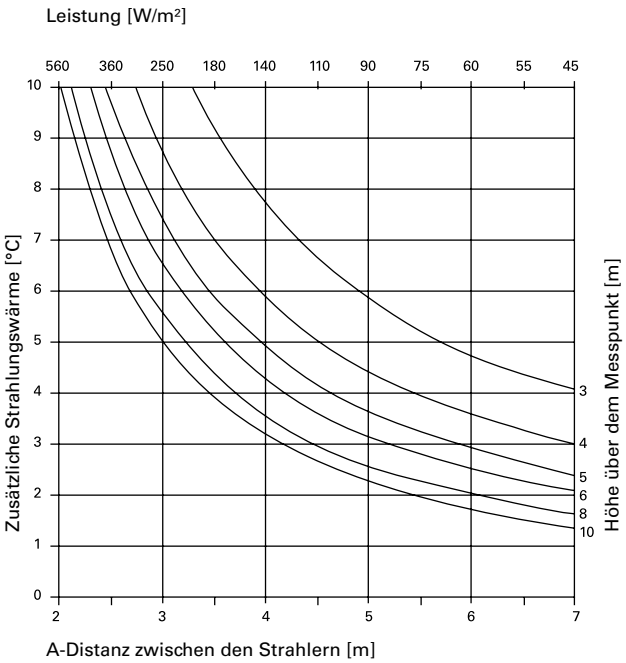

Zusätzliche Strahlungswärme IR 6 kW

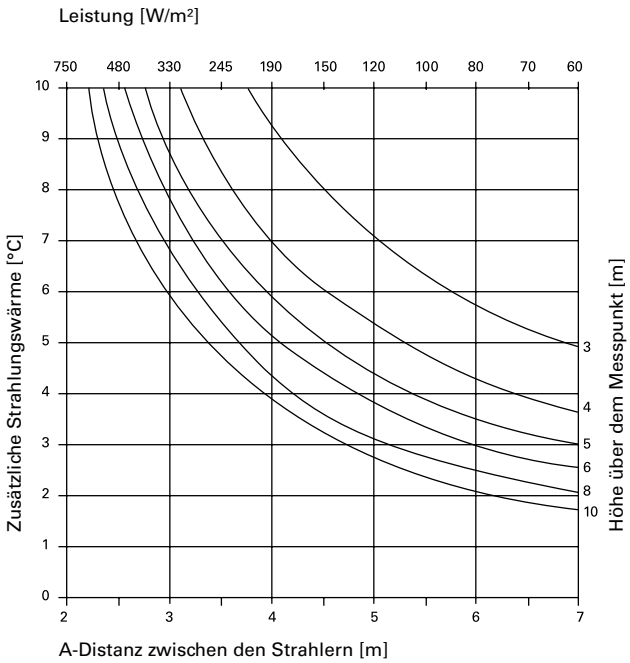

Schaltbilder

Internes Schaltbild

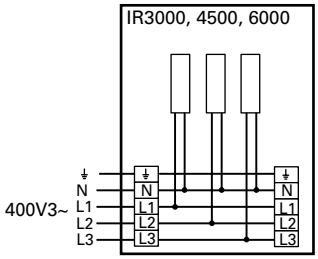

Regelung über Thermostat, Schütz und Schalter

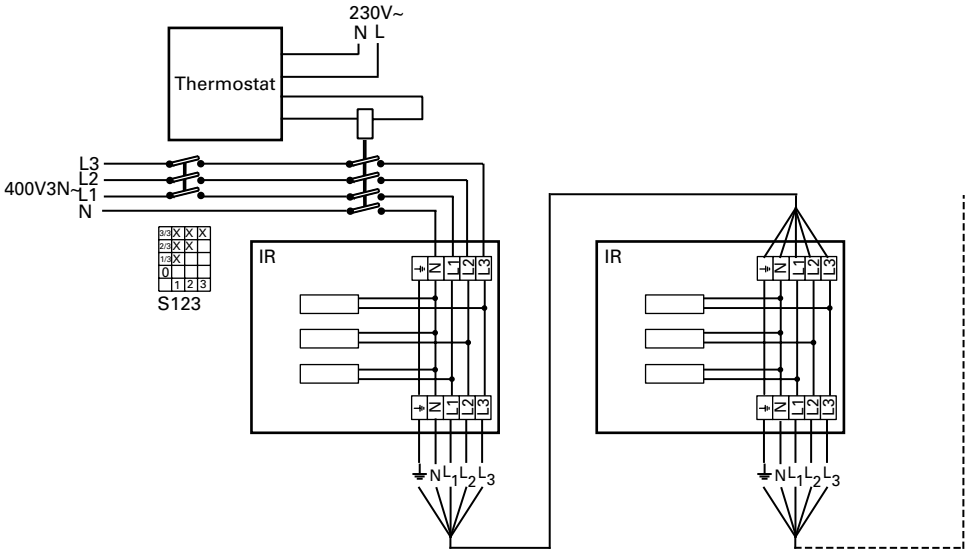
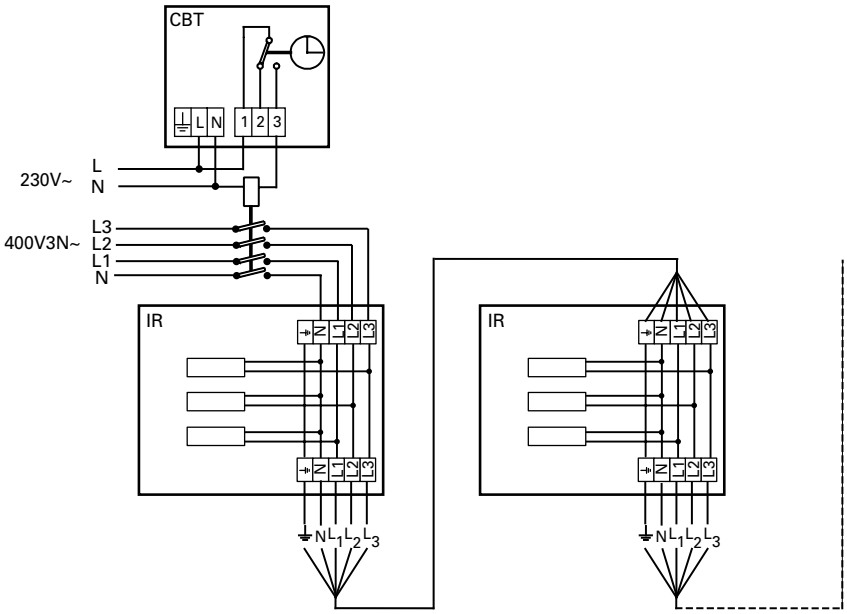
Steuerung mit Schaltuhr